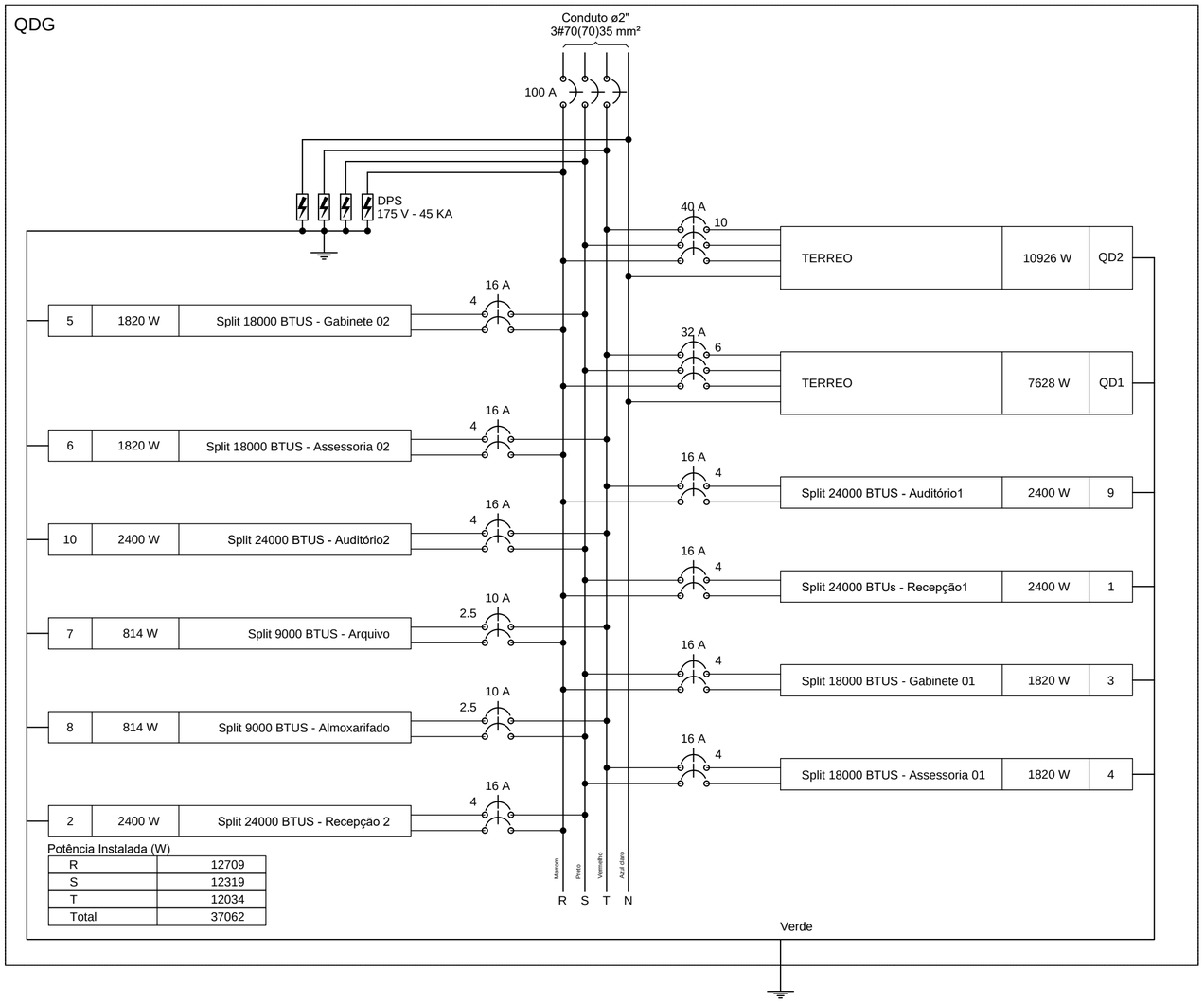


04 DIAGRAMA MULTIFILAR QDG

Esc. : SEM ESCALA

DEFENSORIA PÚBLICA DO ESTADO DE RORAIMA

COMARCA ALTO ALEGRE

INSTALAÇÕES ELÉTRICAS

ASSUNTO: DIAGRAMA MULTIFILAR QDG

AUTOR DO PROJETO:

DEFENSORA PÚBLICA GERAL DO ESTADO DE RORAIMA:

| DATA: | ESCALA: | ÁREA TOTAL: | PRANCHA: |
|---|---|---|---|
| 08/2017 | SEM ESCALA | 525 m² | ELE. 4/6 |

REVISÕES NA PRANCHA

| Nº: | COMENTÁRIO: | AUTOR: | DATA: |
|---|---|---|---|
| | | | |
| | | | |
| | | | |